HI-TRAC
Scheda tecnica

Dotato di una serie di sistemi per la massima sicurezza di utilizzo, quali:
- sistema di sollevamento alimentato da motore elettrico, con trazione manuale o elettrica;
- elettronica dotata di blocco automatico in caso di pesi superiori alla portata massima;
- tasto di arresto di emergenza del sistema elettrico;
- sistema elettrico di discesa: qualora vi sia un guasto che blocchi il sollevatore con la persona sollevata, è possibile agire sul sistema con un tasto di emergenza per riportare la persona in appoggio.

HI-TRAC 2002
HI-TRAC 2002 Plus

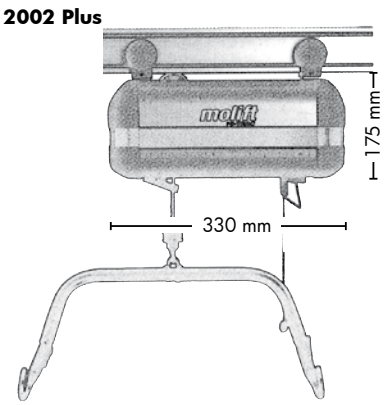

HI-TRAC 2004
HI-TRAC 2004 Plus

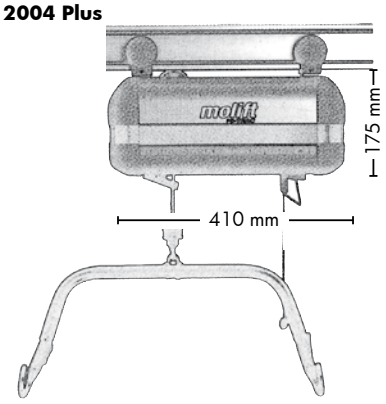

La soluzione ideale per le strutture, private o pubbliche, in cui ostacoli a terra o ambienti particolarmente piccoli renderebbero difficoltosa la movimentazione delle persone.

	2002	2002 Plus	2004	2004 Plus
Capacità di sollevamento	160 kg	300 kg	160 kg	300 Kg
Lunghezza cinghia di sollevamento	3,5 mt	3,5 mt	3,5 mt	3,5 mt
Peso motore	13,5 Kg	13,5 Kg	17,8 Kg	17,8 Kg
Dimensioni motore	Lungh. mm. 330, Largh. mm. 310, H. mm. 175	Lungh. mm. 330, Largh. mm. 310, H. mm. 175	Lungh. mm. 410, Largh. mm. 310, H. mm. 175	Lungh. mm. 410, Largh. mm. 310, H. mm. 175
Caratteristiche motore di sollevamento	24 V cc	24 V cc	24 V cc	24 V cc
Tipo batterie	26,4 V - 1,9 Ah NiCd	26,4 V - 1,9 Ah NiCd	26,4 V - 1,9 Ah NiCd	26,4 V - 1,9 Ah NiCd
Materiale di costruzione delle guide di scorrimento	alluminio anodizzato con tasselli e rinforzi in acciaio			
Caricabatterie	caricabatterie a muro con ricarica automatica attraverso la pulsantiera e spie di controllo			